Weitergabe sowie Verfielfaeltigung dieses Dokuments, Verwendung und Mitteilung seines Inhalts sind verboten, soweit nicht ausdruecklich gestattet. Zuwiderhandlungen verpflichten zu Schadensersatz. Alle Rechte fuer den Fall der Patent-, Gebrauchsmuster- oder Geschmacksmustereintragung vorbehalten.

Copying of this document, and giving it to othners and the use or communication of the contents thereof, are forbidden without express authority. Offenders are liable to the payment of damages. All rights are reserved in the event of the grant of a patent or the registration of a utility model or design.

Toute communication ou reproduktion de ce document, toute exploitation ou communication de son contenu sont interdites, sauf autorisation expresse. Tout manequement à cette règle est illicite et expose son auteur au versement de dommages et intérêts. Tous nos droits sont réservés pour le cas de la délivrance d'un brevet ou celui de l'enregistrement d'un modèle d'utilité.

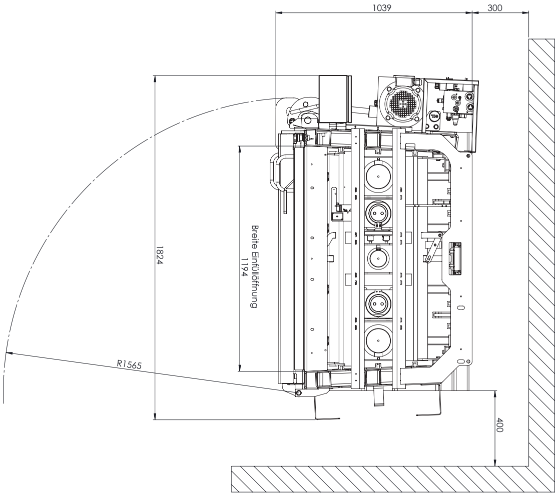

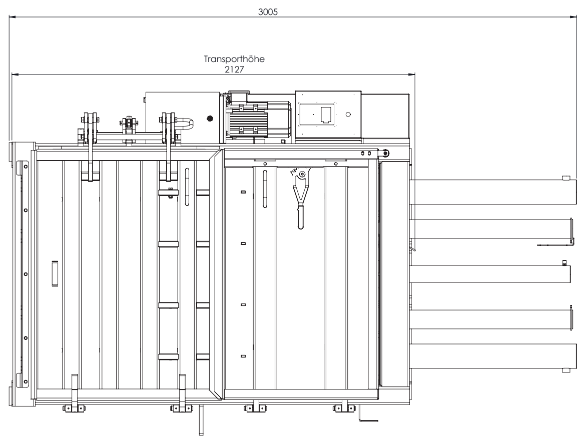

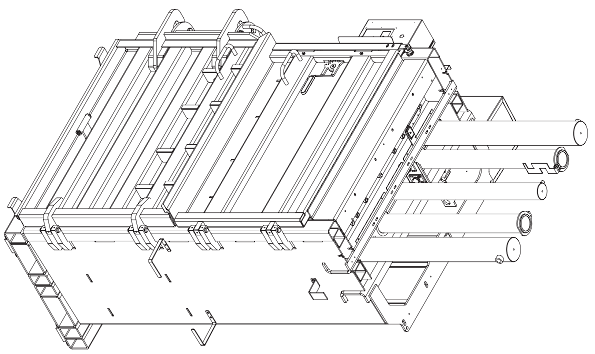

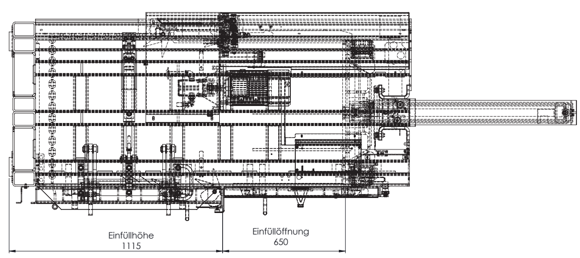

Zust.	Änderung	Datum	Name

Material Nr.

Allgemeintoleranz bearbeitete Flaechen: ISO 2768 T1 m / T2 K; Schweisskonstruktionen: EN ISO 13920 A / E

Oberflaechenangaben: DIN ISO 1302; Darstellung Schweissnaht: DIN EN 22553

	Datum	Name
Erstellt	17.06.2014	KSE
Bearb.	19.06.2014	KSE
Gepr.		

Schutzvermerk nach DIN ISO 16016 beachten

HSM® HSM GmbH & Co.KG

Maßstab 1:10

Gewicht KG

Werkstoff

Oberfläche m²

Benennung: V-Press 860 S

Zeichnungs Nr. 100000124833

CAD A0

Blatt 1 / 1 Bl.

Urspr. | Ers. f. | Ers. d.

6148834