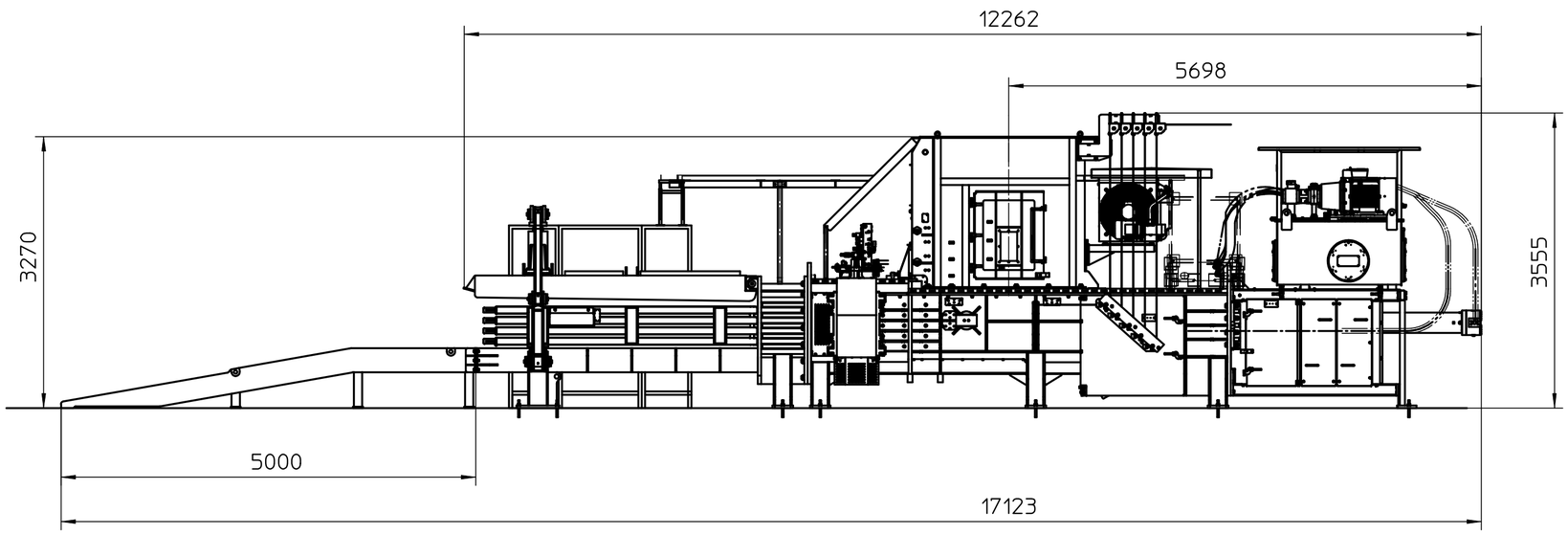

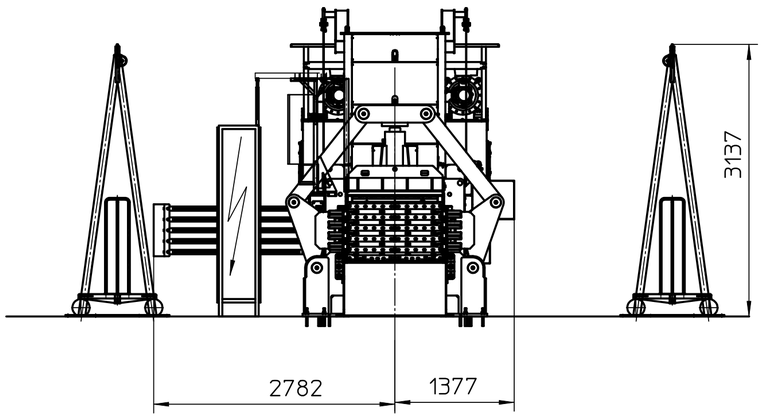

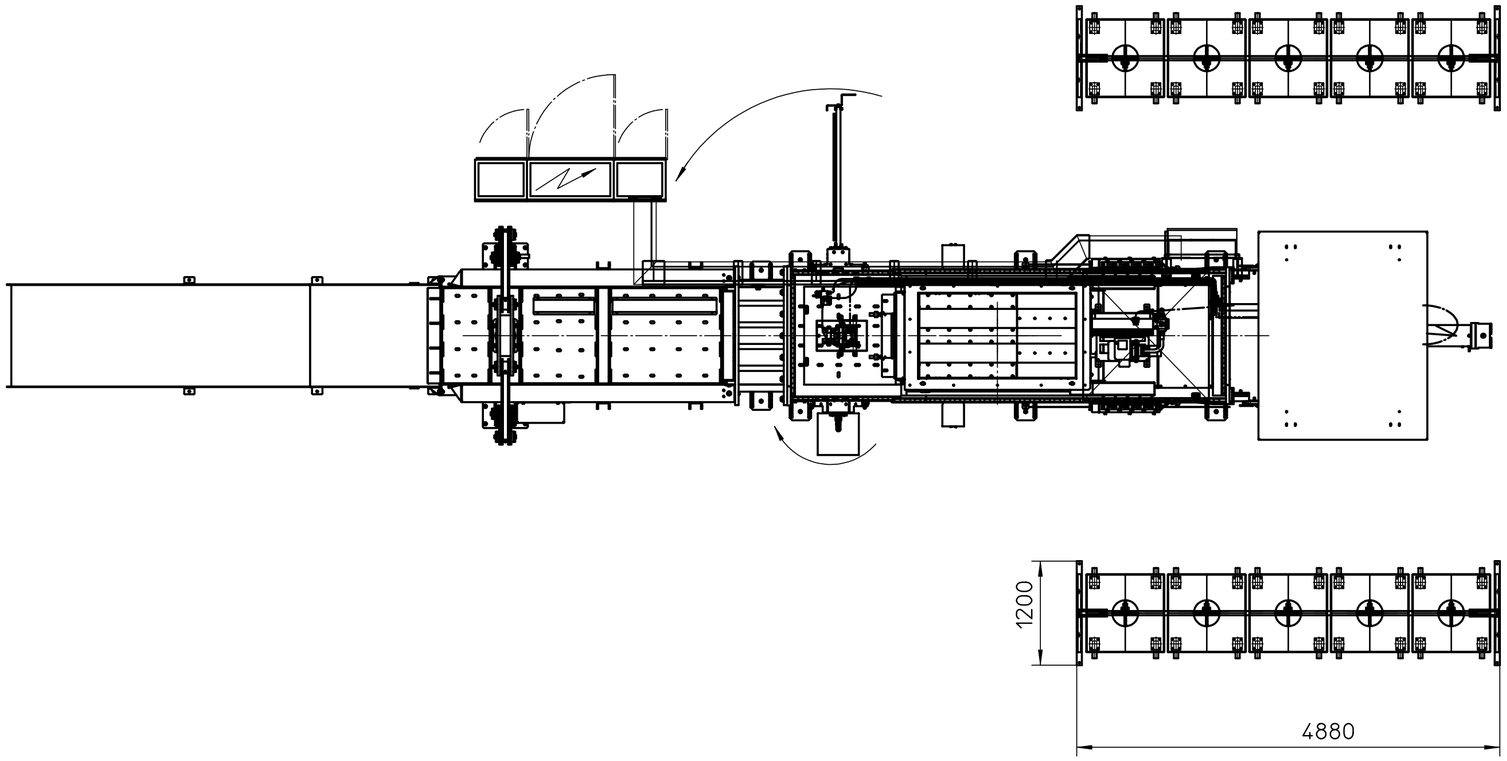

Toute communication ou reproduction de ce document, toute exploitation ou communication de son contenu sont interdites, sauf autorisation expresse.
Tout manquement à cette règle est illicite et expose son auteur au versement de dommages et intérêts.
Tous nos droits sont réservés pour le cas de la délivrance d'un brevet ou celui de l'enregistrement d'un modèle d'utilité.

Copying of this document, and giving it to others and the use or communication of the contents thereof, are forbidden without express authority.
Offenders are liable to the payment of damages.
All rights are reserved in the event of the grant of a patent or the registration of a utility model or design.

Weitergabe sowie Vervielfaeltigung dieses Dokuments, Verwendung und Mitteilung seines Inhalts sind verboten, soweit nicht ausdrueklich gestattet.
Zuwiderhandlungen verpflichten zu Schadensersatz.
Alle Rechte fuer den Fall der Patent-, Gebrauchsmuster- oder Geschmacksmustereintragung vorbehalten.

						Maßstab 1:50	Projektnummer
						Maschinentyp VK8818 V5	
				Bearbeitet	30.09.2011	HOI	Kunde
				Proj.Autoris.			
				Freigabe Kunde			Massblatt VK8818
				Schutzvermerk nach DIN ISO 16016 beachten			
				HSM® HSM GmbH & Co. KG 88699 Frickingen		Zeichnungs Nr. 100000096139	CAD A2 / Blatt / Bl.
Zust.	Änderung	Datum	Name	Urspr.		Ers. f.	Ers. d.