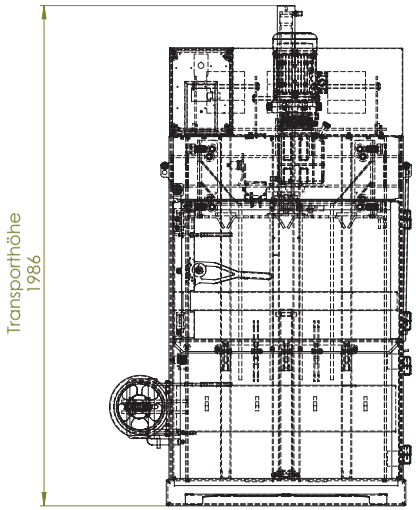

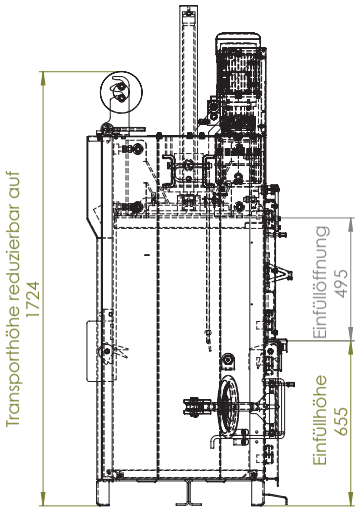

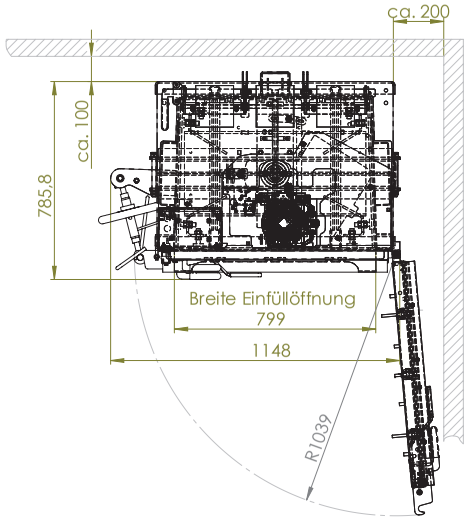

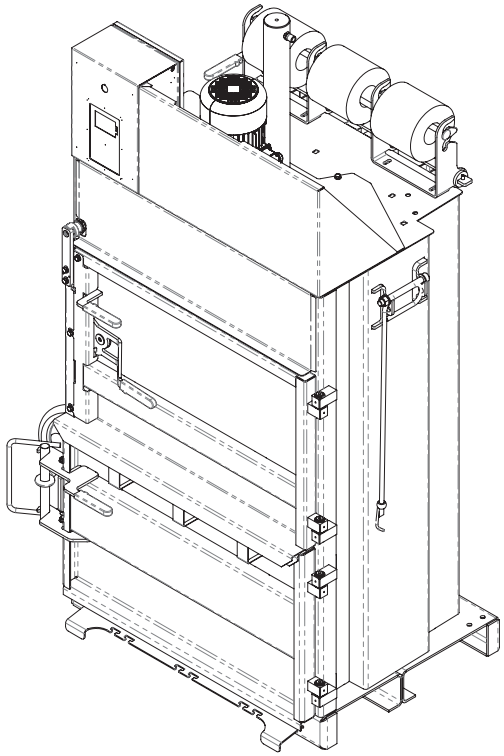

M 1:10

Toute communication ou reproduction de ce document, toute exploitation du contenu de ce document, sont interdites, sauf autorisation expresse.
Tout manquement à cette règle est illicite et expose le contrevenant au versement de dommages et intérêts.
Tous nos droits sont réservés pour le cas de la délivrance d'un brevet ou celui de l'enregistrement d'un modèle d'utilité.

Copying of this document, and giving it to others and the use or communication of the contents thereof, are forbidden without express authority.
Offenders are liable to the payment of damages.
All rights are reserved in the event of the grant of a patent or the registration of a utility model or design.

Weitergabe sowie Vervielfältigung dieses Dokuments, Verwendung und Mitteilung seines Inhalts sind verboten, soweit nicht ausdrücklich gestattet.
Zuwiderhandlungen verpflichten zu Schadensersatz.
Alle Rechte für den Fall der Patent-, Gebrauchsmuster- oder Geschmacksmustereintragung vorbehalten.

Material Nr. 6112144				Allgemeintoleranz: bearbeitete Flaechen: ISO 2768 T1 m / T2 K; Schweisskonstruktionen: EN ISO 13920 A / E	Oberflaechenangaben DIN ISO 1302; Darstellung Schweissnaht: DIN EN 22553	Maßstab 1:15	Gewicht 510,0 KG
						Werkstoff	Oberfläche m²
					Datum	Name	Benennung: V-Press 605 3x400V/50Hz
				Erstellt	14.03.2014	KSE	
				Bearb.			
				Gepr.	14.03.2014	KSE	
				Schutzvermerk nach DIN ISO 16016 beachten			
				HSM® HSM GmbH & Co. KG 88677 Frickingen		Zeichnungs Nr. 100000121481	CAD A2 / Blatt 1 / 1 Bl.
Zust.	Änderung	Datum	Name	Urspr.		Ers. f.	Ers. d.