Weitergabe sowie Vervielfaeltigung dieses Dokuments, Verwendung und Mitteilung seines Inhalts sind verboten, soweit nicht ausdrueckliich gestattet. Zuwiderhandlungen verpflichten zu Schadensersatz. Alle Rechte fuer den Fall der Patent-, Gebrauchsmuster- oder Geschmacksmustereintragung vorbehalten.

Copying of this document, and giving it to oithnes and the use or communication of the contents thereof, are forbidden without express authority. Offenders are liable to the payment of damages. All rights are reserved in the event of the grant of a patent or the registration of a utility model or design.

Toute communication ou reproduktion de ce document, toute exploitation ou communication de son contenu sont interdites, sauf autorisation expresse. Tout manequement à cette règle est illicite et expose son auteur au versement de dommages et intérêts. Tous nos droits sont réservés pour le cas de la délivrance d'un brevet ou celui de l'enregistrement d'un modèle d'utilité.

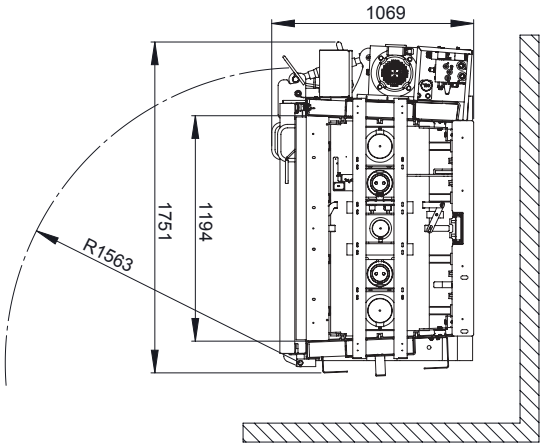

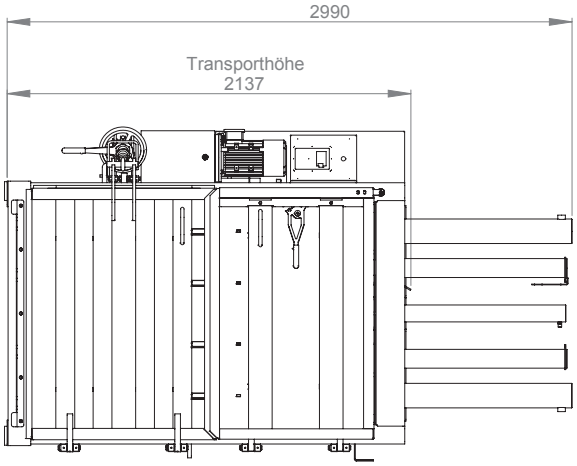

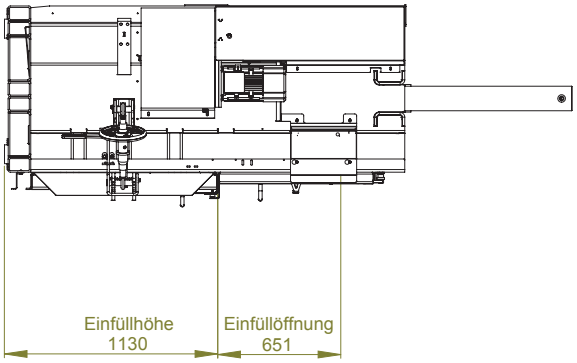

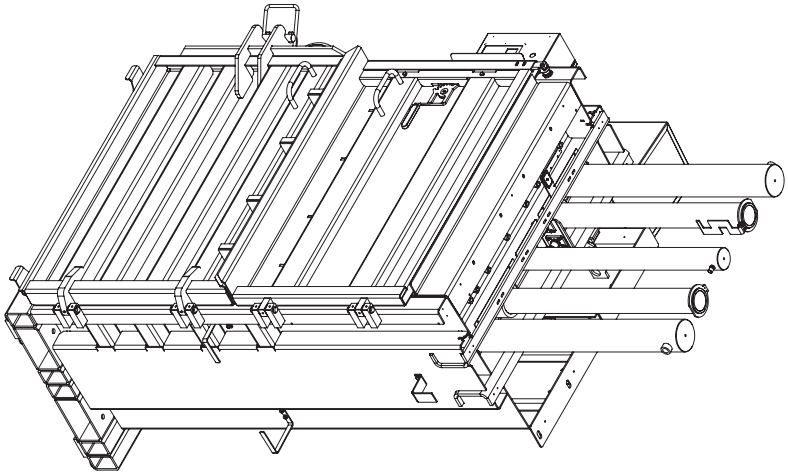

Zust.	Änderung	Datum	Name	Urspr.	
					Material Nr.
					Allgemeintoleranz: bearbeitete Teile nach: ISO 2768 f m / 7.K. Schweißkonstruktionen: EN ISO 13920 A / B
					Oberflächenschutz: DIN EN 12944
					Oberflächenbehandlung: DIN EN 22553
		Datum	Name		
		20.06.2014	KSE	Erst.durch	
		20.06.2014	KSE	Beard.	
		07.10.2014	KSE	Gespr.	

Schutzvermerk nach DIN ISO 16016 beachten

HSM Maschinenfabrik Weilheim/Teck

Maßstab 1:20

Gewicht KG

Werkstoff

Oberfläche m²

Benennung

V-Press 860 Eco Eilgang

Zeichnungs Nr. 100000124928

Ers. f.

Ers. d.

CAD A2

Blatt 1 Bl. 1

6148154