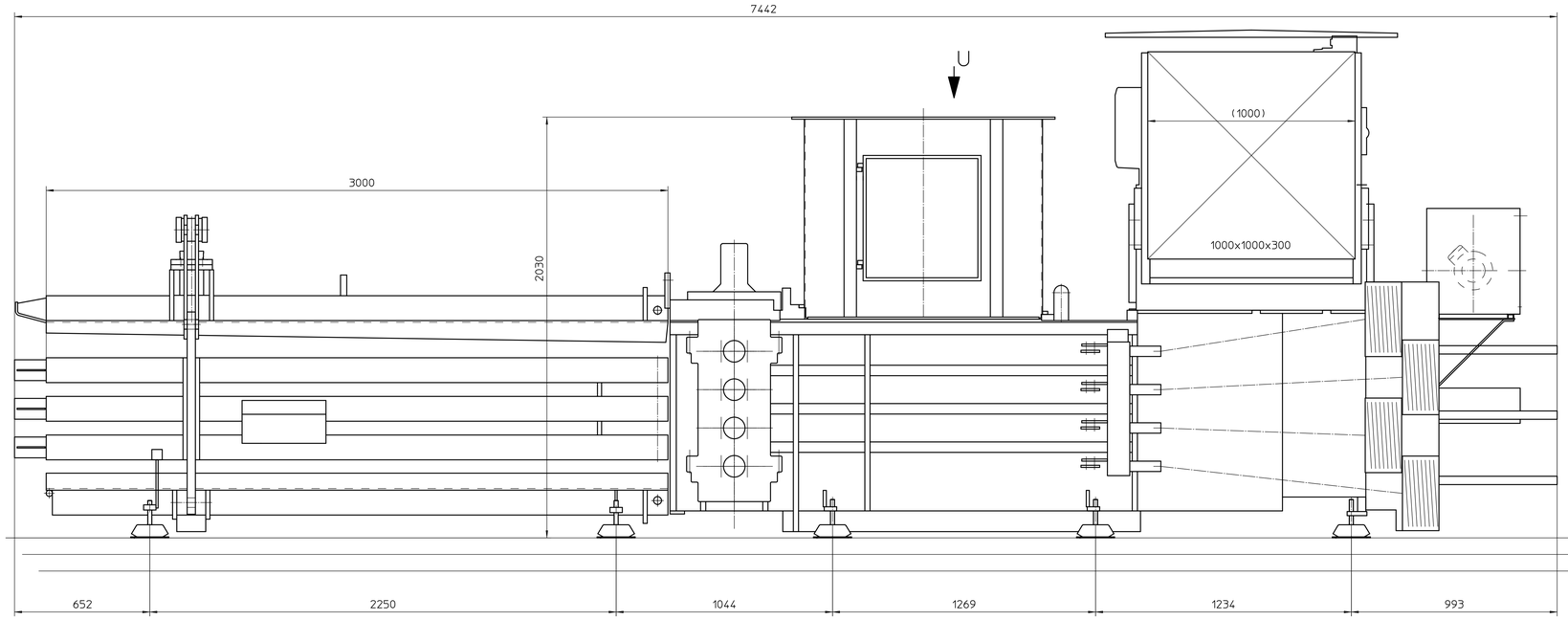

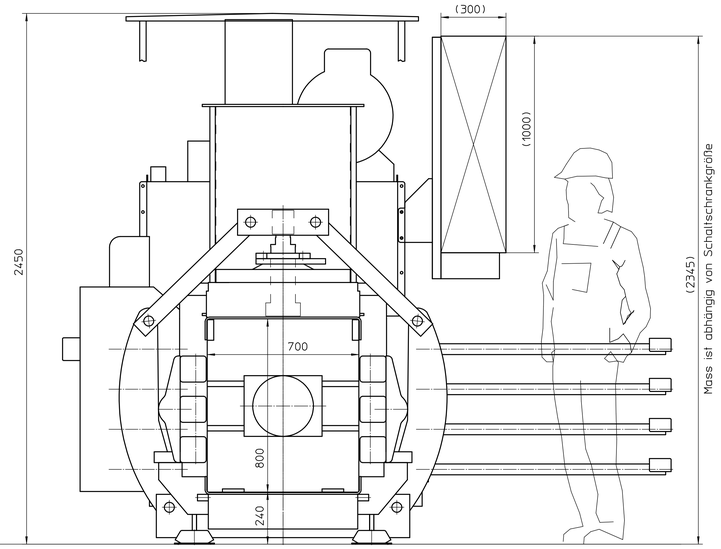

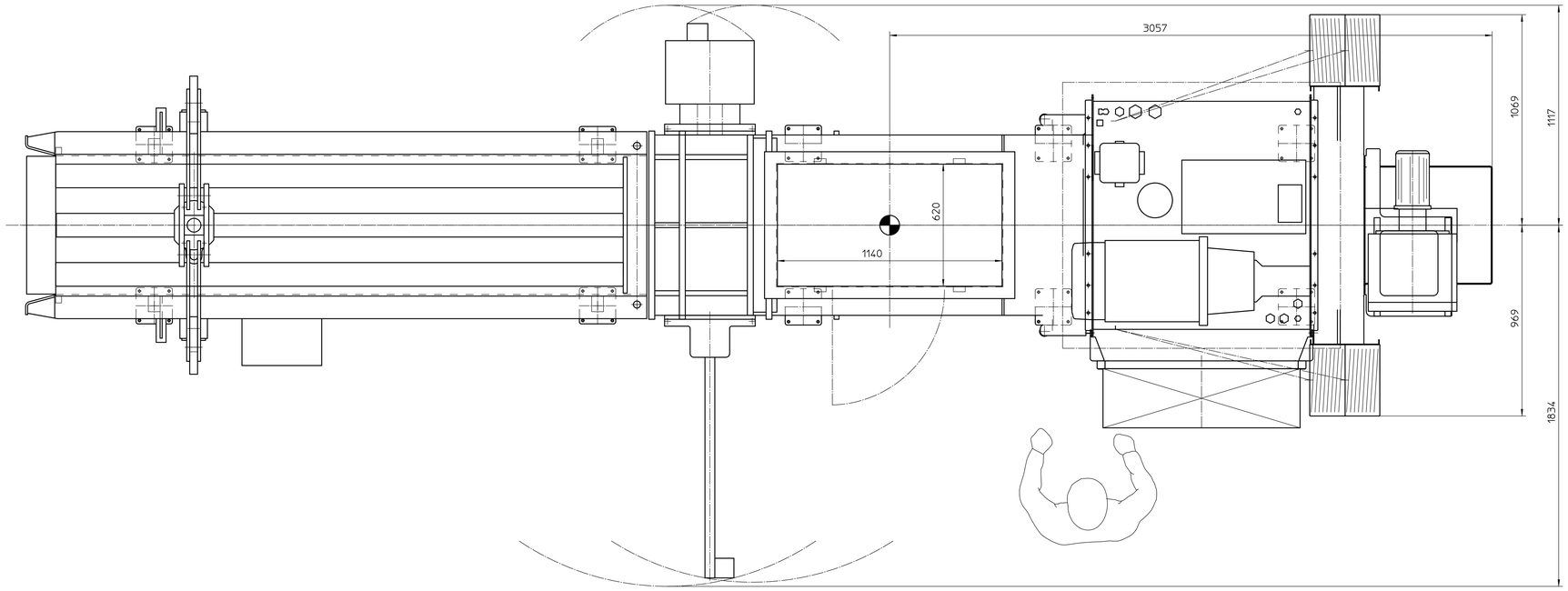

Ansicht U

M1:5

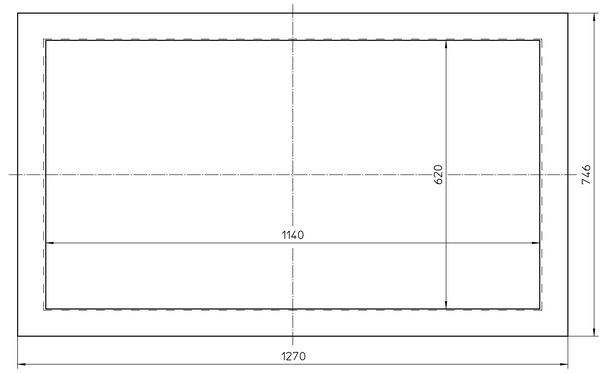

Auflagepunkte

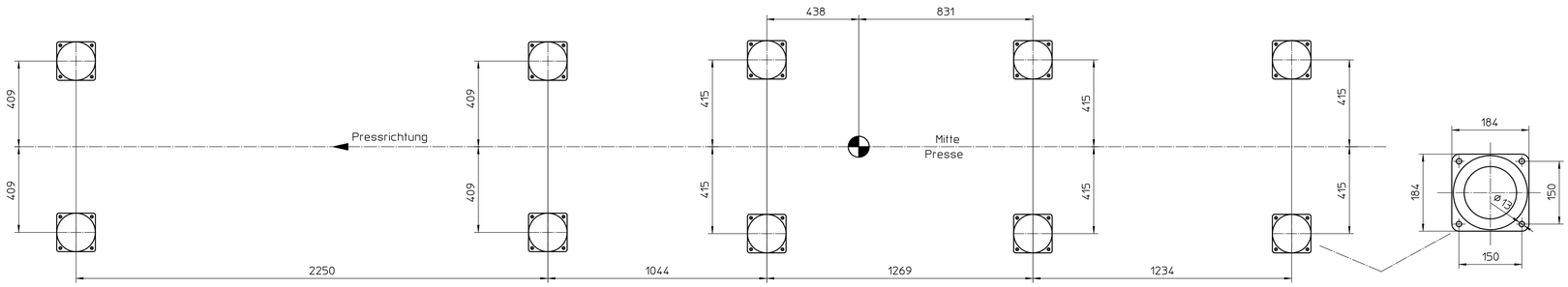

Antrieb: 30KW

Material Nr.		Allgemeintoleranz: Isometrische Fertigung DIN 2768 TH m / TG m; Schweißnahtqualitäten DIN EN 1090 A / B	Oberflächenzustand: DIN ISO 1302; Bezeichnung: Schweißnahtqualitäten DIN EN 22553	Maßstab: 1:10	Gewicht kg
				Werkstoff: –	Oberfläche
		Datum	Name	Benennung: Massblatt VK4212 30kW	
		Erstell. 21.01.2009	BUR		
		Bearb. 21.01.2009	BUR		
		Gepr.			
		Schutzvermerk nach DIN ISO 16016 beachten			
		HSM® Maschinenfabrik Hellenthal GmbH		Zeichnungs-Nr. 0407-0201.01	CAD A0 Blatt Bl.
Zust.	Änderung	Datum	Name	Urspr. 100000076545	Ers. f. Ers. d.

Copyright of this document, and giving it to others, and the use and communication of its contents thereof, are forbidden without express authority. Offenders are liable to pay damages. All rights are reserved in the event of the grant of a patent or the registration of a utility model or design.

Weitergabe sowie Vervielfältigung dieser Dokumente, Verwertung und Mitteilung ihres Inhalts sind verboten, soweit nicht ausdrücklich gestattet. Zuwiderhandlungen verpflichten zu Schadenersatz. Alle Rechte für den Fall der Patent-, Gebrauchsmuster- oder Geschmacksmustereintragung vorbehalten.