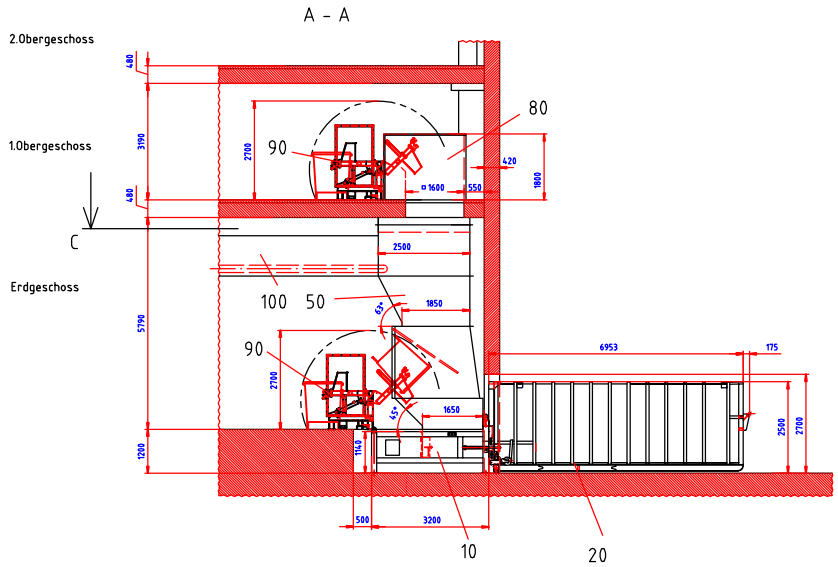

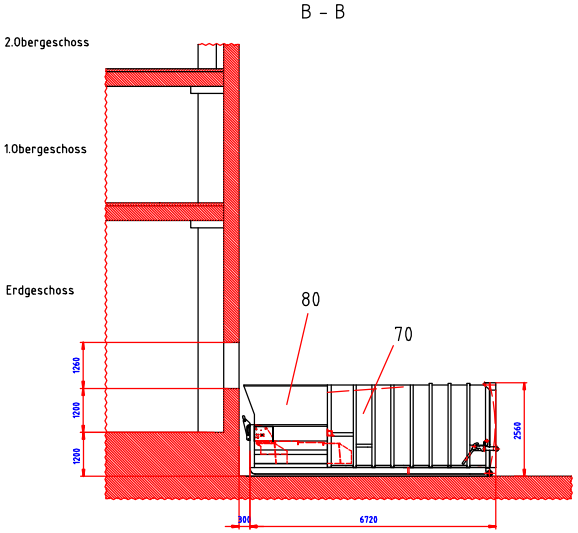

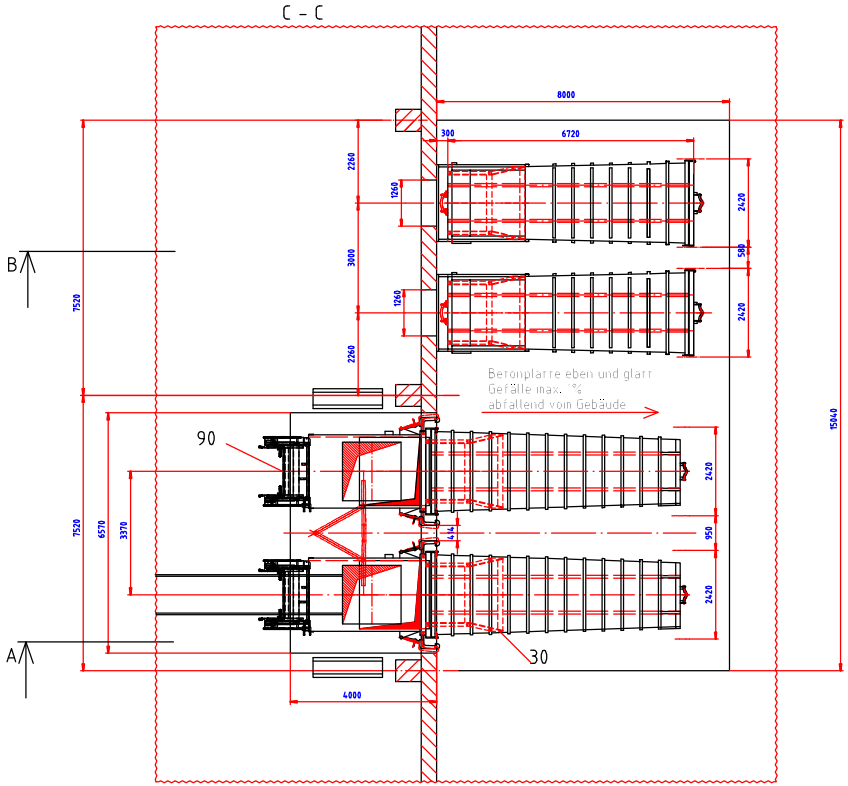

10. stat. Abfallpresse RHD 2000
    mit zus. Serviceöffnung
20. Behälter 30m³
30. Zentrierschiene 1,5m
40. Eingabetrichter
50. Anschlußtrichter
60. Pendelklappe
70. Preßcontainer HGS 20
80. Rampentrichter
90. stat. HKV für MGB 1,1
    HKV im 1.Obergeschoss und im Erdgeschoss
    können nicht zusammen betätigt werden.
100. Förderband bauseitig mit Sicherheitsreißleine,
    ist nur in Funktion wenn beide HKV

Technische Änderungen vorbehalten. Oktober 2001

Maßstab 1:0 DIN A0 Gezeichnet

Maße ohne Toleranzangabe nach DIN 7168-m

	Datum	Name
Gezeichnet	12.04.2010	Ber
Geprüft	12.04.2010	Ber
Norm		

Entspricht nach DIN 34 Bauteile

Entsorgungsanlage
Lösungsvorschlag A/B

PRESTO
Anlagen zur Abfallverwertung

P-7705

Blatt
Blätter

Zust. Änderung Datum Name Freig. Ersetzt für Ersetzt durch