Toute communication ou reproduction de ce document,
toute exploitation ou communication de son contenu
sont interdites, sauf autorisation expresse.
Tout manquement à cette règle est illicite et expose
son auteur au versement de dommages et intérêts.
Tous nos droits sont réservés pour le cas de la délivrance
d'un brevet ou celui de l'enregistrement d'un modèle d'utilité.

Copying of this document, and giving it to others
and the use or communication of the contents thereof,
are forbidden without express authority.
Offenders are liable to the payment of damages.
All rights are reserved in the event of the grant
of a patent or the registration of a utility model or design.

Weitergabe sowie Vervielfaeltigung dieses Dokuments,
Verwendung und Mitteilung seines Inhalts sind verboten.
soweit nicht ausdrücklich gestattet.
Zuwiderhandlungen verpflichten zu Schadensersatz.
Alle Rechte fuer den Fall der Patent-, Gebrauchsmuster-
oder Geschmacksmustereintragung vorbehalten.

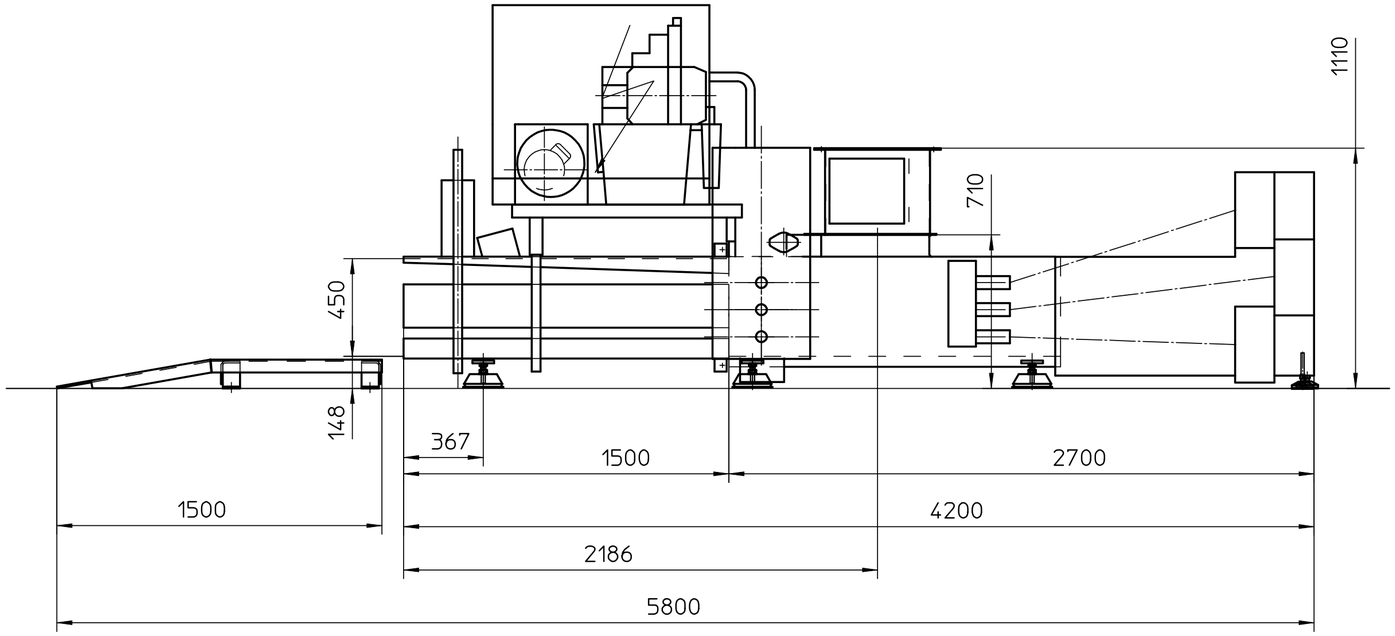

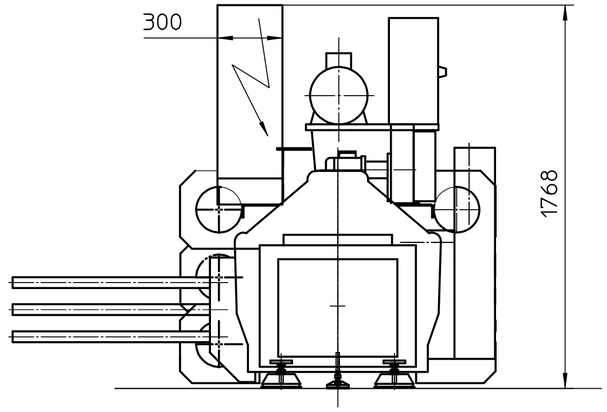

Anschlussflansch
M 1:10

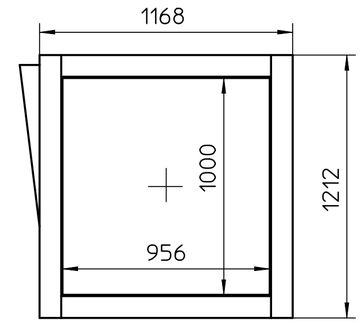

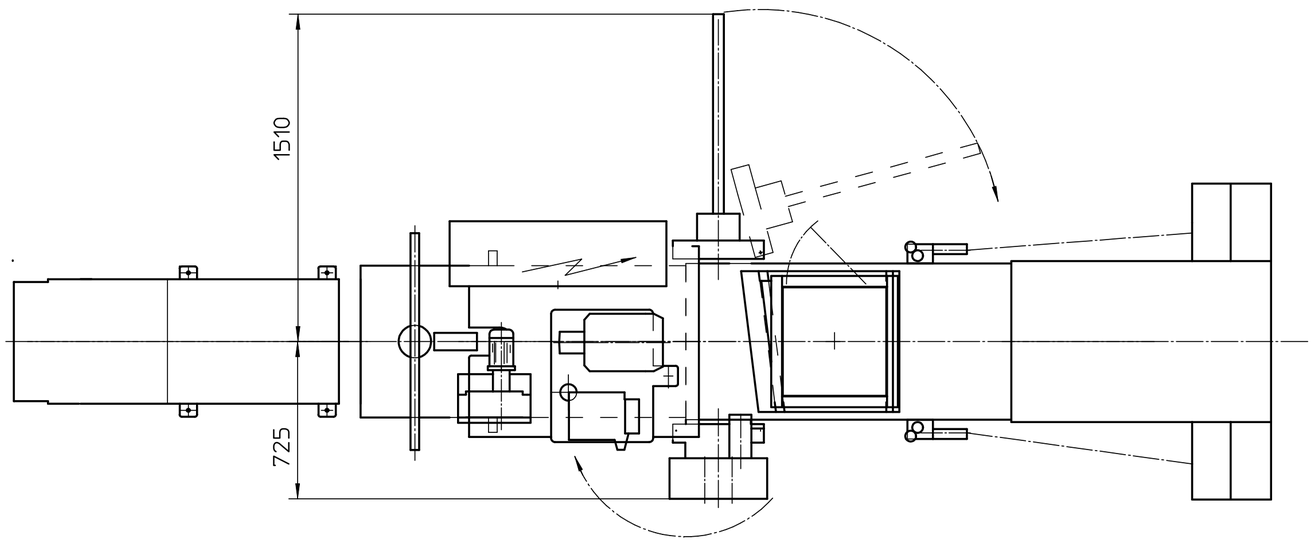

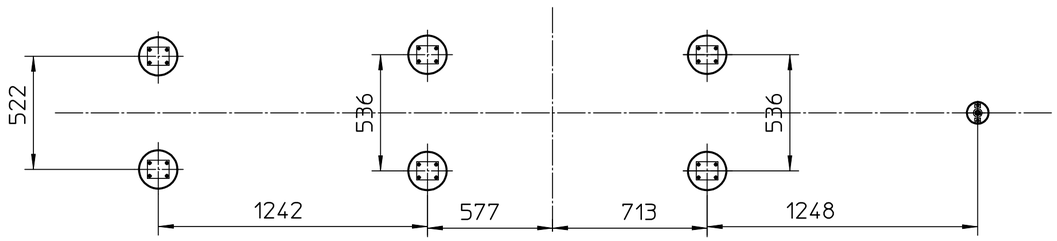

Pressengewicht ca. 1500 kg
Belastung je Auflagepunkt ca. 250 kg

						Maßstab 1:20	Projektnummer
						Maschinentyp VK1005	
				Datum	Name	Kunde	
				Bearbeitet	01.08.2013 THM		
				Proj.Autoris.		Zeichnungstyp	
				Freigabe Kunde			
				Schutzvermerk nach DIN ISO 16016 beachten			
				HSM® HSM GmbH & Co. KG 88699 Frickingen		Zeichnungs Nr. 1307-2502.01	CAD A2 / Blatt 1 / 1 Bl.
Zust.	Änderung	Datum	Name	Urspr.		Ers. f.	Ers. d.